雨樋用
T型

縦樋、横樋の凍結による詰まりを防止し、水路を確保

雨樋ヒーター

ニクロム線

雨樋用

構造

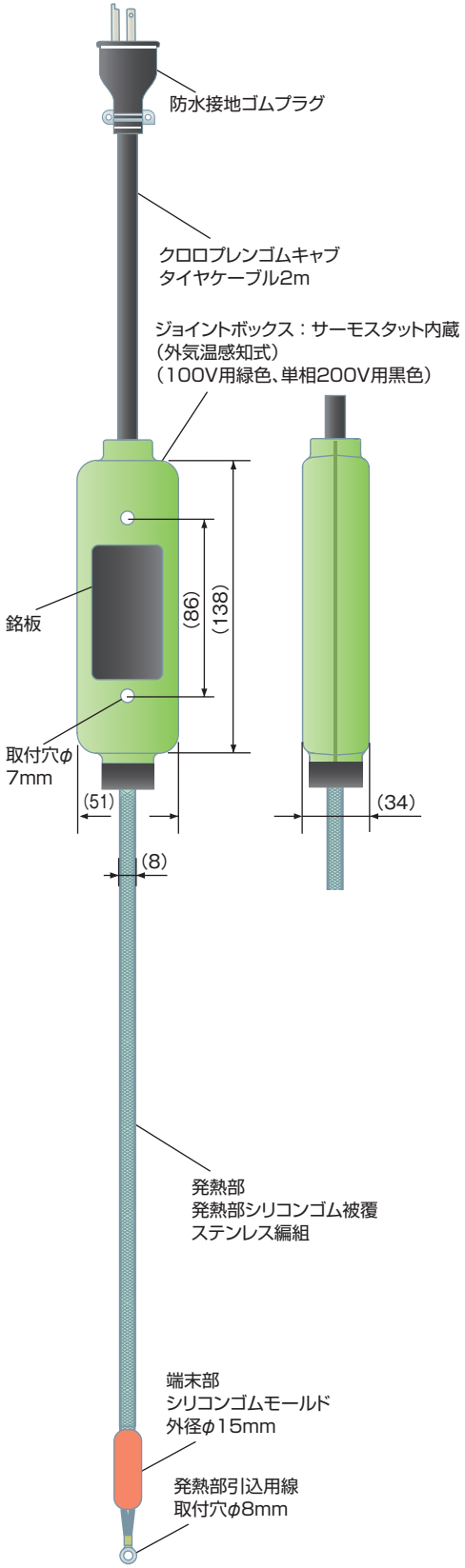

仕様

※電気用品安全法基準適合品

型　番	定　格	発熱部の長さ	サーモスタット	ボックスの材質	梱包入数	標準価格
T-3	100V　61W	3m	バイメタル	ABS樹脂	5	¥19,500
T-6	100V　120W	6m	バイメタル	ABS樹脂	5	¥25,500
T-8	100V　160W	8m	バイメタル	ABS樹脂	5	¥27,000
T-10	100V　200W	10m	バイメタル	ABS樹脂	5	¥30,000
T-12	100V　240W	12m	バイメタル	ABS樹脂	5	¥33,500
T-15	100V　300W	15m	バイメタル	ABS樹脂	5	¥36,500
T-20	100V　400W	20m	バイメタル	ABS樹脂	5	¥45,500
T-25	100V　500W	25m	バイメタル	ABS樹脂	5	¥56,000
T-30	100V　600W	30m	バイメタル	ABS樹脂	5	¥65,000
T-10D	単相200V　201W	10m	バイメタル	ABS樹脂	5	¥32,500
T-12D	単相200V　240W	12m	バイメタル	ABS樹脂	5	¥36,000
T-15D	単相200V　300W	15m	バイメタル	ABS樹脂	5	¥39,500
T-20D	単相200V　401W	20m	バイメタル	ABS樹脂	5	¥49,500
T-25D	単相200V　501W	25m	バイメタル	ABS樹脂	5	¥61,000
T-30D	単相200V　600W	30m	バイメタル	ABS樹脂	5	¥70,500

付属品　固定用ネジ6×50 2本

用途

●縦樋、横樋、谷樋の凍結による詰まりを防止し水路を確保。

特長

●雪や氷による雨樋の詰まりを防止します。
●サーモスタット周辺温度約3℃で通電を開始・約10℃になると通電を停止し、無駄な電力の消費を抑えます。
●発熱部の絶縁体は耐熱性・耐候性に優れたシリコンゴムを使用し、その上からステンレス編組をかけて補強しています。
●電源コードには耐熱性・耐候性に優れたクロロプレンゴムキャブタイヤケーブルを使用しています。

取付例

縦樋、横樋

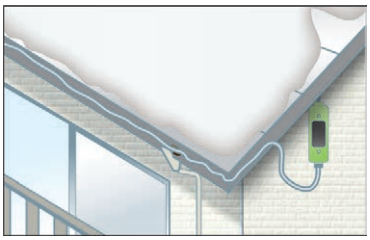

※ジョイントボックス部は完全防水ではありません。

電源接続部形状

100V

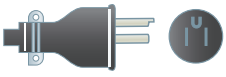

防水接地ゴムプラグ3P

単相 200V

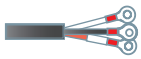

丸型端子Φ3.5